60mm系列 闭环步进电机

□ 60mm

1.8° 双极

参数型号

型 号	步矩角	额定电压	电机总长度	保持转矩	额定电流	相电阻	相电感	转子惯量	电机重量
Model	Step Angle (°)	Voltage (V)	Length L(mm)	Holding torque (N.m)	Current (A/phase)	Resistance (Ω)	Inductance (mH)	Rotor inertia (g.cm²)	Weight (kg)
SS2402A50F1000	1.8	2.26	90	2.0	5	0.39	2.0	490	1.1
SS2403A50F1000	1.8	2.26	108	3.0	5	0.39	2.0	690	1.3

适配驱动器型号：MS-2806/MS-2806-R

尺寸图纸(通用规格单位：mm)

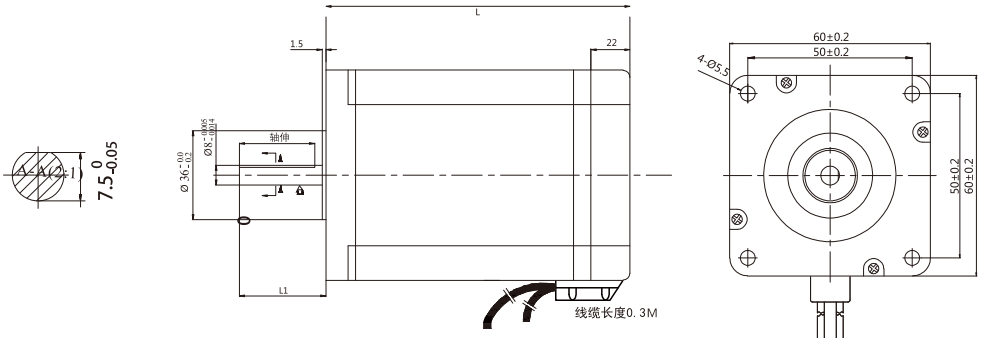

电机/编码器直引线0.3M。
电机标配连接线1.5M。
编码器标配连接线1.5M。

编码接线图

黑	EGND
蓝/白	EA-
橙/白	EB-
红	+5VCC
蓝	EA+
橙	EB+

电机接线图

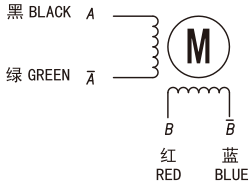

轴长规格

型 号	轴径D(mm)	轴伸(mm)	轴长L1(mm)
SS2302A50F1000	8	平台0.5X25	30
SS2303A50F1000	8	平台0.5X25	30

此系列型号尺寸为我司标准品，我们都可以根据客户的要求提供最佳的设计方案，请把您的要求联络到我们的销售处或者客服热线。

1. 请保证电机及编码器接线正确，否则电机上电接收脉冲会超差报警。
2. 电机安装时，严禁敲击电机后盖，以免损坏编码器。